CITYCOCO e-bike

X5

Kullanım ve Bakım Kılavuzu

0 850 840 49 39 citycocotr citycoco.com.tr

CITYCOCO

Değerli ***CİTYCOCO*** kullanıcıları;

CİTYCOCO Elektrikli Scooter'ı tercih ettiğiniz için teşekkür ederiz.

Elektrikli Scooterınızı yerel otoritelerin izin verdiği trafik şartlarında güvenle kullanmak ve performansından tam anlamıyla faydalanmak artık sizin elinizde, Kullanım ve Bakım El Kitabı bunun için gerekli tüm teknik, bakım ve uyarı bilgilerini sunmaktadır. Elektrikli Scooterınızı kullanmadan önce Kullanım ve Bakım El kitabının tamamını okuyunuz.

Kullanım ve Bakım El Kitabı içerisinde yer alan Uyarı, Dikkat ve Not bilgileri siz ve elektrikli scooterınız için önem arz eden hususları içermektedir ve mutlaka uymanız gerektiğini unutmayınız.

Bakım, kontrol ve tamirat gerektiren durumlarda scooterınızı, en sağlıklı servis hizmeti için *CİTYCOCO* Yetkili Servislerine götürünüz.

Bakım Sorumluluğu; elektrikli scooterınızın bakım gereklilikleri, Kullanım ve Bakım El Kitabı içerisinde verilmiştir. Motosiklet sahibi olarak imalatçı/ithalatçı firma tarafından belirtilen bakım periyod ve işlemlerinin yaptırılması sorumluluğu size aittir.

Kullanım ve Bakım El Kitabı içerisinde yer alan bilgiler, yayın tarihi itibarı ile mevcut, teknik bilgi, resim, fotoğraf ve özellikleri kapsamaktadır, yenileştirme ve değişikliklerden dolayı, Kullanım ve Bakım El Kitabında bazı farklılıklar olabilir. *CİTYCOCO* herhangi bir bilgilendirmede bulunmadan ürün üzerinde değişiklik yapma hakkını saklı tutar.

İyi yolculuklar dileriz

İthalatçı Firma

KNB LOJİSTİK DIŞ TİCARET LTD. ŞTİ.

Bu Kılavuzu Dikkatlice Okuyunuz

Bu kullanım Kılavuzu CITYCOCO Elektrikli Scooterınızın emniyet, kullanımı ve bakımı ile ilgili önemli bilgiler içerir. Elektrikli Scooterı kullanan tüm kişiler, scooterı sürmeden önce kılavuzun içindekileri dikkatlice okuyup anlamalıdır. Kendi güvenliğiniz için bu kullanım kılavuzundaki ve elektrikli scooter üzerinde bulunan etiketlerdeki tüm uyarıları anlayıp ve bunları uygulayınız. Bu kullanım kılavuzu elektrikli scooterınızın ayrılmaz bir parçası kabul edilmelidir ve daima elektrikli scooter ile beraber tutulmalıdır.

Ürün Tanıtımı 5
Güvenlik Uyarısı 5
Ana Parçalar 7
Ürün Özellikleri 8
Güvenli Kullanım Uyarıları 8
Kullanma Talimatı 9
Emniyetli Sürüş İçin Önlemler 11
Sık Rastlanan Sorunlar ve Çözümleri 13
Elektrik Diyagramı 14
AT Uyngunluk Beyanı 13

ÜRÜN TANITIMI

Bizi tercih ettiğiniz için teşekkür ederiz. CITYCOCO size başarılar ve mutluluklar diler.

Bu Elektrikli Scooter Karayolları Trafik Yönetmeliğine tabi L1 Sınıfı Azami hızı 45 km/s' i, azami sürekli nominal güç çıkışı 4 kW'ı geçmeyen iki tekerlekli araçtır.

Bu ürünü dizayn ederken üç boyut teknolojisi kullandık. Cezbedici görünümü, eşsiz tasarımı ve sağlam yapısı ile sizi kendisine ilk görüşte aşık edecek.

Başlamadan önce;

Kutudaki her şeyi çıkartın. Taşıma sırasında zarar gelmemesi için yerleştirilen beyaz köpükleri çıkartın. Bütün parçaları çizik, kırık yada kırık kablolar olmasına dikkat ederek kontrol ediniz. Eğer kutuda herhangi bir çizik yada ezilme dahi olsa, üründe bir problem olmayacaktır. Çünkü ürünlerin yüzde doksan beşi fabrikada birleştirilmektedir.

NOT: HERHANGİ BİR BAKIM ONARIM İŞLEMİ YAPARKEN GÜÇ ANAHTARININ KAPALI OLDUĞUNDAN EMİN OLUNUZ.

Taşıma ve depolama sürecinde batarya neme maruz kalmamalı, ilk defa kullanıyorsanız lütfen bataryanızı şarj ediniz.

Güvenlik Uyarısı

UYARI: Elektrikli scooter kullanımı bazı durumlarda tehlikeli bir aktivite olabilir. Belirli durumlar herhangi bir üretim hatasına bağlı olmaksızın cihazın parçalarının bozulmasına sebebiyet verebilir. Diğer iki tekerlekli taşıtlarda olduğu gibi, elektrikli scooter kullanımı sırasında dikkat, tecrübe veya ustalığa bağlı olmaksızın kontrolü kaybetme, düşme gibi tehlikeli arz eden durumlar oluşabilir. Bu durumların oluşması güvenlik ekipmanları kullanmanıza veya farklı önlemler almanıza rağmen ciddi şekilde yaralanma ve hatta ölüm ile sonuçlanabilir. Lütfen kendi ve başkalarının can güvenliğine karşı risk oluşturmayacak şekilde sağ duyulu bir şekilde bu cihazı kullanınız.

Lütfen bu cihazı çocuklardan uzak tutunuz. Bu cihaz 16 yaşından büyükler ve cihazın kullanımı sırasında kontrolünü sağlamakta bir problem yaşamayan kişiler için uygundur. LÜTFEN CİHAZA TAŞIMA KAPASİTESİ OLAN 100 KG ÜZERİ YÜK BİNDİRMEYİNİZ. Sürücünün ağırlığı cihazın kontrolünü sağlaması veya kullanabilmesi için uygun ölçülere sahip

olduğu anlamına gelmemektedir. Cihazın hemen kullanımın ardından cihazın motoruna veya fren disklerine lütfen dokunmayınız. Hemen kullanımın ardından fren diskleri ve motor ciddi derecede sıcak olabilir.

SCOOTER KULLANIMININ UYGUN OLDUĞU ŞARTLAR VE KOŞULLAR

Lütfen bu cihazı kullanmadan önce, kullanacağınız konumun yerel hukuk kuralları tarafından izin verilmiş ve yerel otoriteler tarafından kabul edilip edilmediğini her zaman kontrol ediniz. Dikkatli kullanınız. Kontrolünüzü kaybettirebilecek, tekerinizin takılabileceği ve üzerinde size savurabilecek olası engellere karşı dikkatli olunuz. Karşınıza çıkabilecek yayalara, paten ve kaykay kullananlara, diğer elektrikli scooter kullanıcılara, bisikletlilere, çocuklara ve hayvanlara karşı dikkatli olunuz ve haklarına ve özel mülkiyetlere saygı gösteriniz. Direksiyonu kesinlikle bırakmayınız. Asla birden fazla kişinin aynı anda aynı scooterı kullanmasına izin vermeyiniz. Havuz kenarı ve merdiven veya bir yükseltinin yakınlarında kullanmayınız. Parmaklarınızı ve vücudunuzun diğer kısımlarını zincir, tekerler ve hareket eden kısımlardan uzak tutunuz. Cihazı kullanırken asla cep telefonuz veya kulaklık kullanmayınız. Asla diğer taşıtlara asılarak bu cihazı kullanmayınız. Islak ve buzlu zeminde kullanmamaya özen gösteriniz. Asla scooterı suya maruz bırakmayınız, elektrik ve sürüş aksamı zarar görebilir veya güvenli olmayan durumlara sebebiyet verebilir. Yokuş aşağı durumlarda oluşacak yüksek hızdan kaçınınız.

ANA PARÇALAR VE ELEKTRİKLİ SCOOTER GENEL GÖRÜNÜŞÜ

Direksiyon	1
Gösterge	2
Ön Far	3
Ön Sinyal	4
Çamurluk	5
Ön Teker	6
Ön Hidrolik Disk Fren	7
Ayak Pedalı	8
Batarya Yatağı	9
Amortisör	10
Ayaklık	11
Hidrolik Disk Fren	12
Elektirikli Motor	13
Arka Teker	14
Sol Sinyal Lambası	15
Stop Lambası	16
Yolcu Selesi	17
Orta Gövde	18

ÜRÜN ÖZELLİKLERİ

I.Ürünün Başlıca Teknik Parametreleri

1. Ürün Ölçüleri: 1980*830*1160 cm
2. Dingil Açıklığı: 1450 cm
3. High:
4. Ağırlık: 80,5 kg
5. Tekerlek Özellikleri: Ön Arka
6. Maksimum Yükleme: 150 KG
7. Maksimum Hız: 45 km/s – 55 km/s
8. Menzil: 60 km – 80 km
9. Maksimum Tork: 75 N/M
10. Maksimum Tırmanma Açısı : 30°
11. Frenleme Performansı (20km/s):
    Kuru Zemin: <1m ; Nemli Zemin: <3m

Not: Yukarıdaki parametreler değişiklik gösterebilir.

II. Bataryanın Başlıca Teknik Parametreleri

1. Batarya Türü: Lityum Batarya
2. Kapasite: 20 AH / 28 AH
3. Voltaj: 60 V

III. Elektrik Motorun Başlıca Teknik Parametreleri

1. Motor Modeli: Hub Brushless Motor
2. Ölçülen Güç: 2000W- 3000W

IV. Kontrolörün Başlıca Teknik Parametreleri

Düşük Voltaj Önleme Değeri: 62±0.5V

V. Şarj Aleti Başlıca Parametreleri

1. Şarj Voltajı(ac): AC140 50/60 Hz-240 V
2. Şar Süresi: 6-8 saat

GÜVENLİ KULLANIM UYARILARI

1. Lütfen trafik kurallarına riayet ediniz. Hız sınırları içerisinde kullanınız (Yerel hız sınırlarına dikkat ediniz)
2. Kullanmadan önce bu kullanma kılavuzunu okuyunuz. Trafiğe kapalı boş bir alanda pratik yapınız. Elektrik scootero kullanım gerekliliklerini yerine getirdiğinizden emin olunuz. Etrafınızdaki yapılara dikkat ediniz.
3. Scooterınızı kullanmayı bilmeyen hiç kimseye ödünç olarak vermeyiniz. Alkollü veya herhangi bir uyarıcı maddenin etkisi altında kullanmak yüksek derecede tehlikeli olabilir.
4. Kötü havalar lütfen ilave önlemler alınız. Yüksek hızdan kaçınınız. Dönüşlerde dikkatli olunuz. Özellikle karlı havalarda kullanıyorsanız (karlı ve yağmurlu havalarda kullanımız tavsiye edilmez), lütfen fren mesafenizi arttırınız.
5. Kaskın doğru kullanımı: Ne zaman scooterınızı kullanacak olursanız kaskınızı takınız
6. Bu scootera kapasitesinden fazla yükleme yapılamaz: Maksimum yükleme kapasitesi 150 kg'dır. Bu scooter sadece bir kişi taşıyacak şekilde dizayn edilmiştir.

1. Kullanım Şekli:

(1) Kullanım Durumu: Tehlike anında, elinizin sarması durumunda, ya da ön tekerin kontrolü kaybetmesi durumunda scooter tablasını ortalı tutunuzu

(2) Kullanım Durumu: Eylemsizlik kuvvetinin sebep olacağı olumsuzluklardan kaçınmak için yavaş ve dengeli biçimde hızlanınız

(3) Yol Durumu: Eğer yol engebeli ya da hasarlı ise lütfen yavaşlayınız. Yağışlı ve karlı havalarda yol yüzeyi ıslak ve kaygandır. Yavaş kullanmaya özen gösteriniz. Yüzeydeki su seviyesi batarya tablası seviyesinde ise lütfen kullanmayınız, elektrik aksamlar kısa devre yaparak zarar görebilir, frenleme performansı düşecektir, kazalara sebebiyet verebilir.

2. Park etme Şekli:

(1) Park ederken araçlara ve yayalara dikkat ediniz. Düz bir yolda sağ tarafa park ediniz. Yokuş yada tümsek üzerinde park etmeyiniz.

(2) Cihaz durduktan sonra, sağ elinizi sabit tutarak güç anahtarını kapatınız ardından kilitleyiniz.

3. Güç Göstergesi Kullanım Şekli:

Güç göstergesini açtığınızda üç seviye gözükecektir; Low / Half / High. High lambası yandığında belirtilen menzilin %75'i kadar bir mesafe, Half lambası yandığında %25'i kadar bir mesafe, Low lambası yandığında ise %10'u kadar bir mesafe gidebileceğiniz ifade etmektedir. Low lambasının yanıp söndüğünü gördüğünüzde ivedi bir şekilde şarj etmeniz gerekmektedir.

4. Güç Anahtarı Kullanım Şekli:

Güç anahtarı saat yönünde çevrilerek scooter çalıştırılır. Gücü kesmek için saat yönüne çevirdiğiniz anahtarı, saat yönün tersine çeviriniz. Anahtarı çıkardığınızda güç kesilmiş olacaktır.

5. Gaz Kolu Kullanım Şekli:

Gaz kolunu kendinize doğru çevirerek scooterı hızlandırabilirsiniz. Yavaşlamak için kolu hafifçe bırakabilirsiniz. Gaz kolunu ilk baştaki duruma getirdiğinizde motora giden güç kesilecektir.

6. Frenin Kullanım Şekli ve Önem Arz Eden Durumlar:

1. Disk freni kullanımı

a. Fren boşluğu ayarlama: Ayarlama somonunu 2mm'lik Allen anahtarı ile fren diskleri ile pabuçları arasındaki boşluğunu ayarlayınız. (ayarlama somunu tutamaç ile fren tetiği arasındadır

b. 6 ay süreli kullanılan veya ayarlama somunun yeri 1mm'den fazla değişti ise fren ayarı yapılmalıdır. Fren pabuçlarını değiştirirken, bir torna vida yardımı ile kullanılmış olan pabuçları çıkartıp, yenileri takarken pabuçları rahat hissettiğiniz konuma getiriniz.

c. Süresi: Kullanım sıklığına ve şekline bağlı olarak değişim göstermektedir. Pabuçların kırılması diskin çatlaması telafi edilebilir hasarlardır.

d. Yağ değişimi: Fren diskleri mineral yağı kullanmaktadır. Fren tetiği çok yumuşak ve zayıfsa değiştirilmelidir.

2. Önem Arz Eden Durumlar

a. Lütfen fren yağı bulunan fren diski, fren pabucu gibi yüzeylere dokunmayınız. Aksi takdirde frenleme performansın ciddi düşüş olabilir.

b. Yeni frenlere su temas ettirmekten kaçınınız. Üzerindeki yağın gitmesi performansı etkileyebilir.

c. Hidrolik frenleme sisteme güçlü bir sistemedir. Güvenli bir alanda frenleri test etmeniz sıradan frenler ile arasındaki farkı görmeniz tavsiye edilir. Ani fren yapmamanız önerilir. Kontrolü kaybetmenize veya yaralanmalara sebebiyet verebilir.

7. Şarj Aleti Kullanımı:

1. Kullanım Şekli:

a. Şarj ederken öncellikle batarya kutusunu yerleştiriniz ardından AC220V fişini takınız. Şarj bittiği zaman AC220 fişini batarya kutusundan çıkartınız.

b. Şarj olurken kırmızı ışık yanacaktır. Batarya dolduğu vakit ışık yeşile dönecektir.

c. Eğer şarj aleti normalden fazla bir ısıya çıktı ise kırmızı ışık yanıp sönecektir. Lütfen şarj aletini normal çıkartıp serin bir yere koyunuz ve iç ısısı olan 60°

d. Şarj aleti batarya erişimi olmadığında, şarj aleti çıkışı yüksek voltajı 58V 'tan daha azdır. Şarj çıkış portunu artı eksi 1kQ direnç arasında test ederseniz, Şarj aletinin gerçek voltajını test edebilirsiniz.

2. Önem Arz Eden Durumlar

a. Şarj aletini sadece kapalı alanda kullanılabilir.

b. Sıcaklığın yüksek olduğu ortamlarda, güneş altında, sıcaklığın artışına sebep olacak havasız ortamlarda kullanılması kesinlikle yasaktır. Sıcak ortamlarda varillerin içine veya kutuya konulamaz.

c. Şarj edilmedi durumlarda şarj aletinin uzun süreli fişte bırakılması yasaktır.

d. Şarj ederken normal dışı bir ışık koku veya ısınma olması durumlarında hemen fişten çekilmeli ve tamir ve değiştirilmelidir.

e. Şarj aletinin iç aksamı kesinlikle çıkartılamaz veya değiştirilemez

f. Patlamaya sebebiyet vermesi muhtemel gazların olduğu ortamlarda kullanılmamalıdır.

g. Suya veya nemli ortamlara koymayınız. Yangına veya elektrik çarpmasına sebebiyet verebilir

h. Çarpma veya düşme sonucu iç aksamı açığa çıkmış şarj aletine kesinlikle dokunmayınız ve kullanmayınız. Elektrik çarpmasına sebebiyet verebilir.

8. Batarya Kullanım Şekli ve Önem Arz Eden Konular

1. Şarj etme:

a. Ürünü aldığınız firmadan sağlanan belirli standartlara sahip şarj aletinizi kullanınız. Kalitesiz ve belirli standartlara sahip olmayan şarj aletleri bataryanızın ömrünü kısaltabilir veya bozulmasına sebep olabilir.

b. Bataryanın %95'lik kısmı kullanıma dayalı olarak 5 saat içinde, %100 lük kısmı 8 saate kadar tamamı ile boşalacaktır.

c. Batarya çıkışlarının metal ile teması yasaktır. Olumsuz sonuçlara sebebiyet verebilir.

d. Yeni kullanılacak bataryanın %80'ni dolu olmalı. 3- 10 saat arasında 80% doluluğa ulaşacaktır.

e. 1 aydan fazla bekleyen bataryaların kapasitesi %5 oranında düşecektir. Tekrar kullanılmadan önce şarj edilmesi tavsiye edilir.

f. Menzilden emin olmak için zamanında şarj ediniz.

g. Şarj etme sırasında şarj aletinin ısınması normaldir. 60°C'yi aşmadıkça bir problem teşkil etmeyecektir.

h. Şarj aletini ve scooterı kuru ve nemsiz ortamda çocukların erişemeyeceği yerlerde kullanınız.

i. Şarj aletini alev alabilecek veya patlama riski bulunduran ortamlarda kullanmayınız

j. Tamam ile boşalmış olan bataryayı en az 3 saat şarj etmeniz gerekmektedir.

2. Kullanım Sırasında Dikkat Edilmesi Gereken Konular

a. Batarya sadece elektrikli scooter için kullanılmalıdır. Aksi takdirde garanti kapsamı dışında kalacaktır.

b. Kısa devre olması durumunda, batarya yönetim sistemi otomatik olarak devreye girecek ve ürünün güç sigortası enerji akışını kesecektir. Güç sigortasını değiştirilmesinin ardından kullanıma devam edebilirsiniz.

c. Elektrik scooterın kontrolörü, motoru, hoparlörü, ışıklandırma ekipmanlarının zarar görmesi bataryanın erken boşalmasına sebebiyet verebilir. Koruma sistemi belirtilen aksamların zarar görmesi sırasında cihaza giden güç akışını 10 saniye süre ile kesecektir. 10 saniye ardından güç akışı tekrar sağlanacak ve sürüşünüz etkilenmeyecektir.

d. Batarya kullanım sıcaklığı aralığı: 10°C 55°C. Sıcaklığın düşük olduğu diğer şartların normal kabul edildiği durumlarda bataryanın performansı düşebilir.

e. Batarya ağzınıza dokundurmayınız kısa devre yapıp bataryanın boşalmasına sebebiyet verebilir.

f. Bataryanın uygun ortamda muhafaza edilmesi gerekmektedir. Nemden ve rutubetten uzak tutulması gerekir oksitlenme nedeni ile oluşabilecek olumsuz durumlardan kaçınmak için uygun şartlarda saklanması gerekmektedir.İstenmeyen durumlar oluşmaması için 3'er aylık Pil bakımı ve Kontrolünü yaptırmayı unutmayız. Bunların yanı sıra 6'aylık genel periyodik bakımınızı yaptırmayıda ihmal etmeyiniz.

3. Depolama

a. 1 ay gibi uzun süreli depolamalarda, enerji seviyesi %60 civarında azalacaktır. Depolanmış olan bataryalar en az 3 ayda bir şarj edilmelidir. Ayrıca depolanmış bataryayı tekrar kullanmadan önce tekrar şarj edilmelidir.

b. Batarya kuru ve serin ortamda muhafaza edilmelidir.

c. Depolama sırasında elektrotların teması olması ihtimali olan nesneler ve durumlardan kaçınılmalıdır.

d. Yanan bir ateşin yanında muhafaza edilmesi veya saklanması yasaktır.

e. Bataryanın kapağını sökmek ya da parçalarını ayırmaya çalışmak yasaktır.

f. Batarya üzerinde oynama yapmak yasaktır.

4. Önem Arz Eden Durumlar

a. Bataryanın deforme olması veya aşırı ısınması durumunda, kullanmayı bırakıp satın aldığınız firma ile iletişime geçiniz.

b. Bataryanın alev alması durumunda söndürmek için kesinlikle su kullanmayınız. Tavsiye edilen yöntemler kum ile söndürme, köpüklü yangın söndürücü veya kalın suya batırılmış havlu veya benzeri kumaş ile söndürülmesidir.

c. Belirtilen kurallara uymadan bataryayı şarj etmekten kaynaklı veya etmemekten kaynaklı problemler garanti kapsamına girmemektedir.

d. Bataryalar çöp kutusuna atılamaz

9. Bakım ve Temizlik

1. Düzenli Aralıklı veya Günlük Bakım

a. Elektrikli Scooterı güvenli bir yerde muhafaza edeniz.

b. Cihazın bir önceki gün muhafaza etme şekliniz performansı etkileyecektir.

c. Fren tetiğinin beklenen sertlik derecesi yumuşak olmalıdır.

d. Tekerleklerde oluşan çatlak hasar veya çok uzun süreli kullanım durumunda veya metal, cam, sivri materyal batması durumunda tekerleklerin değiştirilmesi gerekmektedir. Tekerlek üzerindeki girintilerin kaybolması tekerleklerin değiştirilmesi anlamına gelmektedir. Tekerleğin yüzeye temas ettiği normal basınç değeri kg/cm2

e. Güç voltaj göstergesi eğer dolu gözükmüyorsa 3. maddeye bakınız.

f. Direksiyon sisteminde sağa sola çevirirken herhangi bir takılma, yeterince yumuşak olmaması veya aşrı gevşek olması gibi durumlarda lütfen yetkili servisler ile iletişime geçiniz.

SIK RASTLANAN SORUNLAR VE ÇÖZÜMLERİ

	Performans	Sebep	Çözüm
1	Hız düzenleyici hatası veya Maksimum hızda azalma	1. Düşük batarya 2. Gaz kolu problemi 3. Hız aktarmasında tıkanıklık veya bozukluk	1. Bataryayı şarj etme 2. Gaz kolu değişimi
2	Motora güç gitmemesi	1. Batarya bağlantıları gevşemesi 2. Gaz kolu problemi 3. Motor çıkışı bağlantıları gevşemesi veya hasar görmesi	1. Bağlantıları kontrol etmek ve tekrar sıkılaştırmak 2. Gaz kolu değişimi
3	Scooterın menzilinde azalma	1. Teker basıncı problemi 2. Bataryanın hasar görmüş olması veya eskimesi 3. Yol durumu	1. Teker basınçlarını tekrar kontrol etmek 2. Bataryayı değiştirmek 3. Eğimsiz ve stabil yolda tekrar kontrol
4	Şarj Aletinin Çalışmaması	1. Şarj soketi veya fiş bağlantılarında gevşeme 2. Sigortanın yanması 3. Kablonun kopması	1. Soket ve fiş bağlantılarının tekrar kontrolü 2. Sigorta değişimi 3. Kablonun tekrar bağlanması
5	Diğer	Hatanın belirlenememesi	Yetkili servis ile iletişime geçiniz.

ELEKTRİK DİYAGRAMI

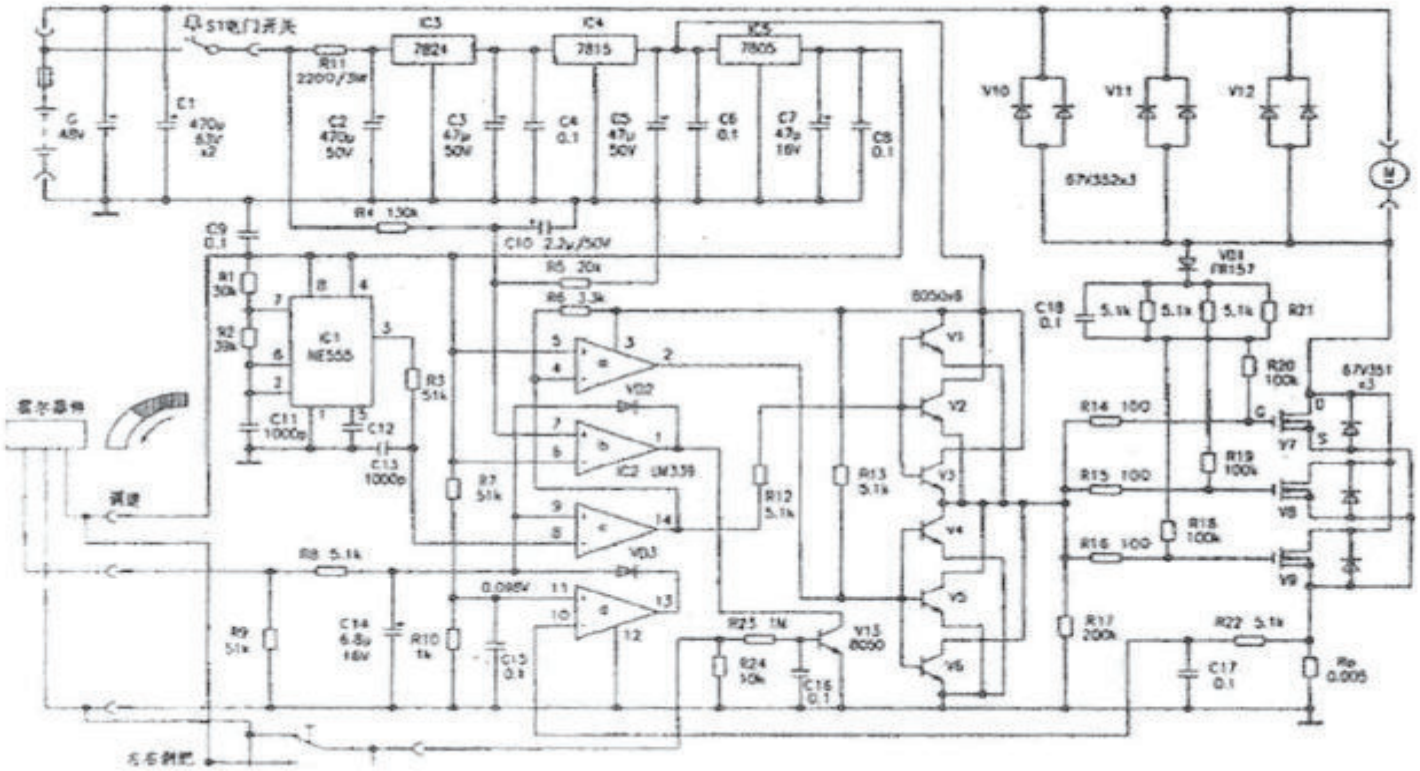

CITYCOCO

AT UYGUNLUK BELGESİ

AB UYGUNLUK BELGESİ

ELITEZ MÜH. MÜŞ. MAK. İNŞ. SAN. VE TİC. LTD. ŞTİ.
Mak. Müh. Ergun ALTUN
Tel : 0 216 368 11 12 - 0 216 368 11 11
Gsm: 0 544 505 71 07 Gsm: 0 532 257 43 55

İMALATÇI ve İTHALATÇI FİRMA

İmalatçı : Hongkong Qıanrun Vehıcle Industry Lımıted Flat/RM

Adres : A 12/F Kıu Fu Commercial Bldg,300 Lockhart Road Wan Chai Hongkong/CHINA

İthalatçı : KNB Lojistik Dış Ticaret Ltd. Şti.

Adres : FiRUZKÖY MAH. BAGLARICI CAD. NO: 69 /1 AVCILAR/ ISTANBUL

Email : info@citycoco.com.tr

CİTYCOCO bir Türk Markasıdır.

Türkiye için Çin'de üretilmiştir.

AB Tip Onayı Belgesine sahiptir.

Lütfen aracınızla birlikte COC/AT Uygunluk belgenizi almayı unutmayınız.

www.citycoco.com.tr